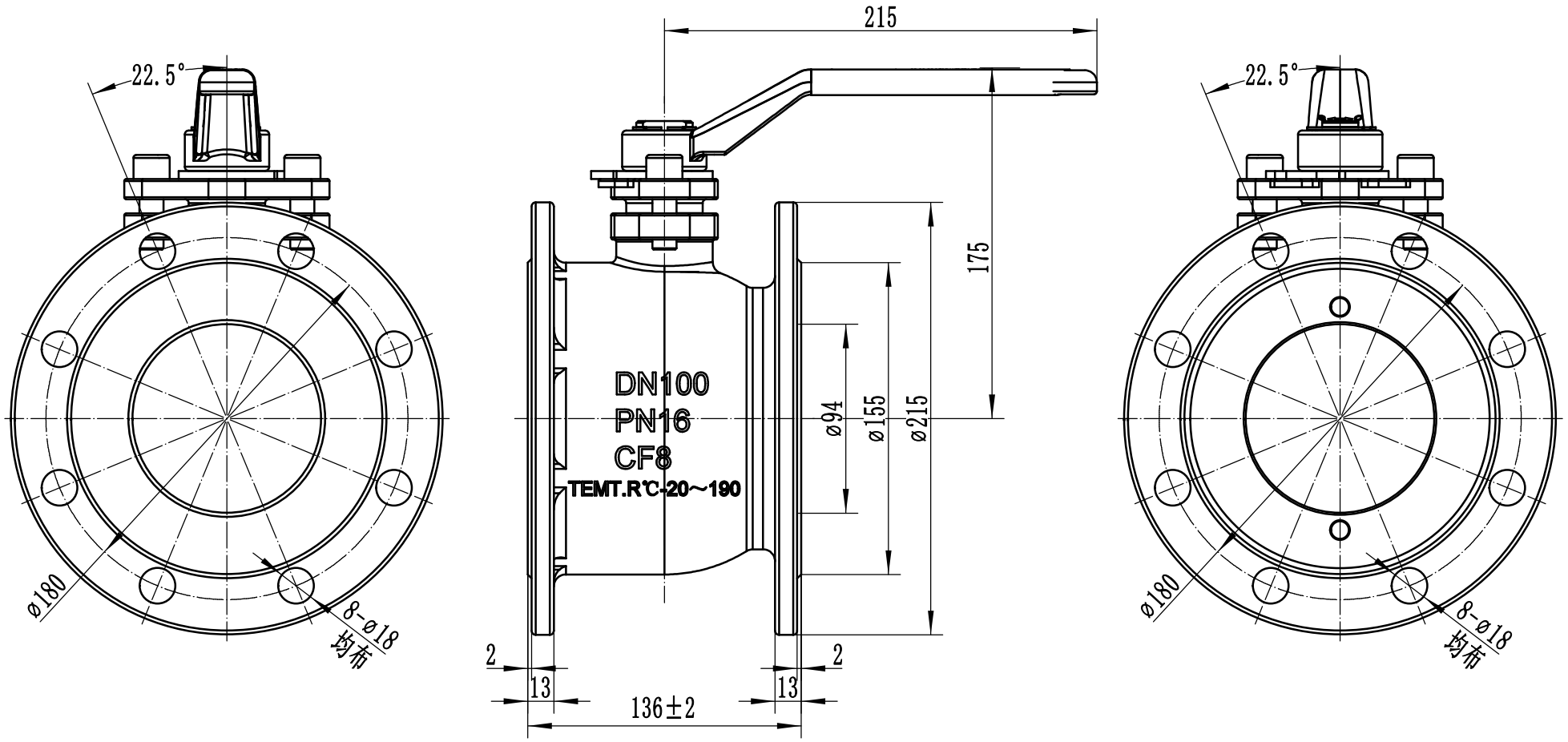

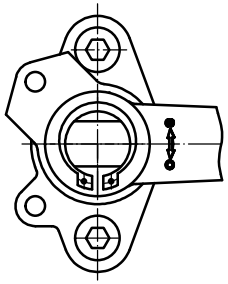

技术要求：

1、手柄的方向位于侧塞对面；

2、手柄顺时针方向打开，逆时针方向为关闭。

设 计	邓福清	2025.07.12	轻型国标法兰球阀4寸（侧塞螺纹-无油）				QLFA4C16-00	
制 图	邓福清	2025.09.24						
工 艺						材 料		
标准化			版 次	A	投 影	比 例	1:3	重 量
			Guard 河北光德罐阀科技有限公司 HEBEI Guard Technology Co.Ltd					
审 核								
批 准								